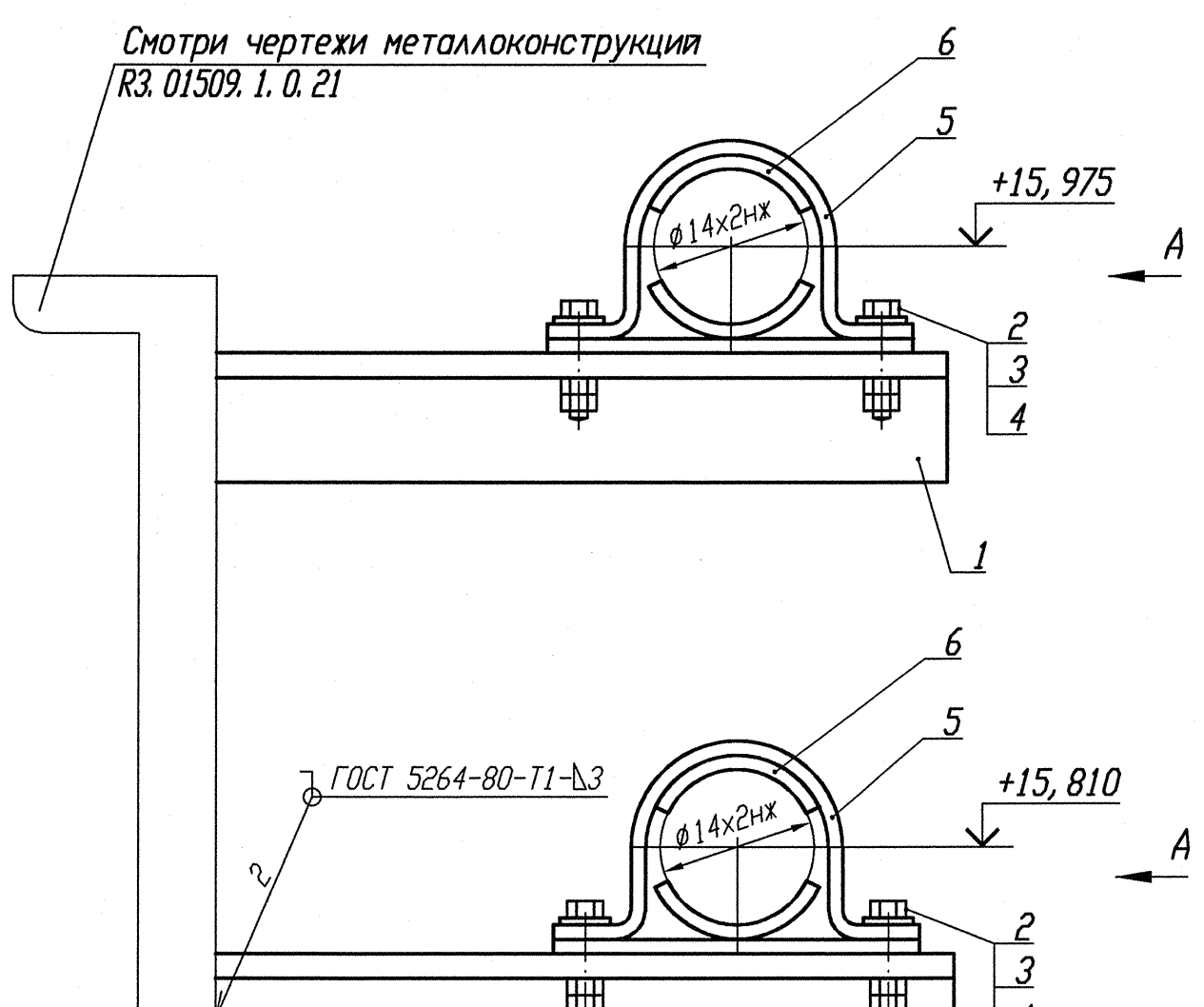

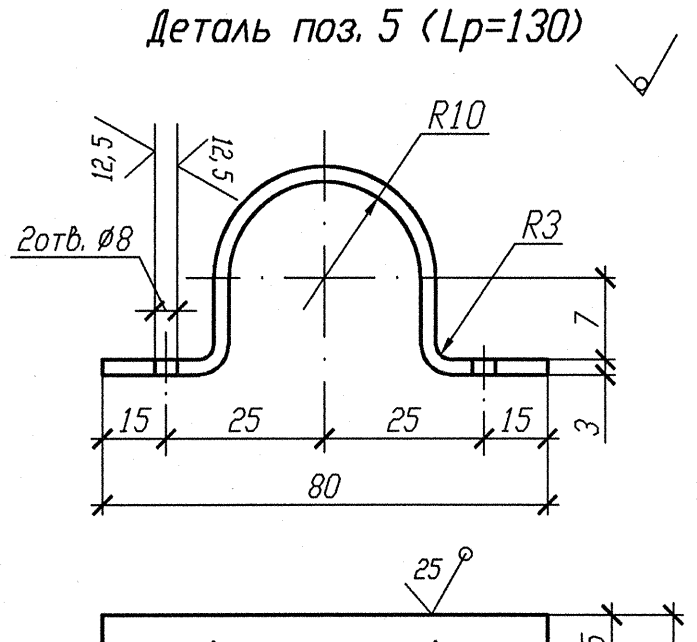

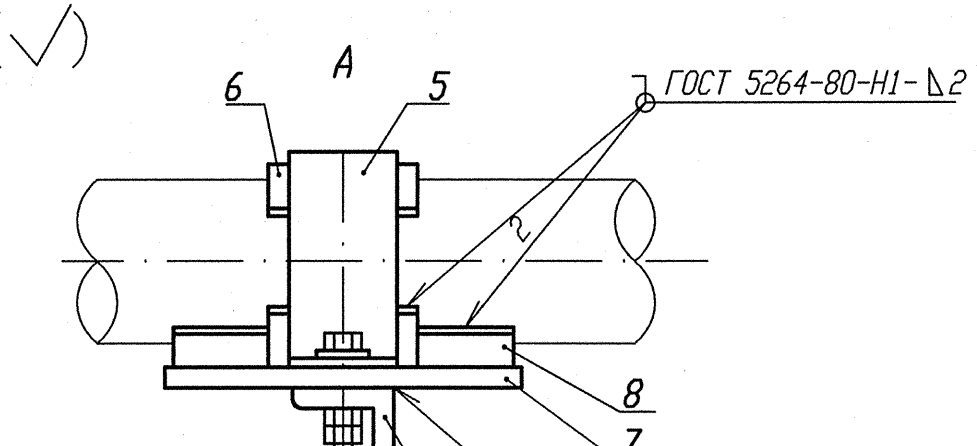

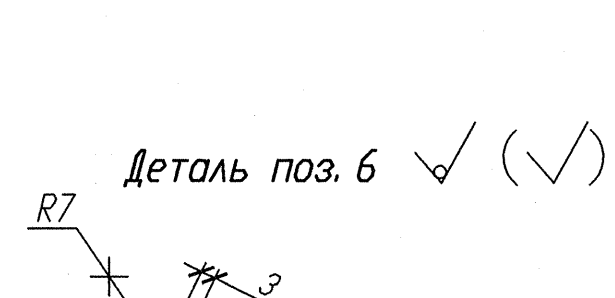

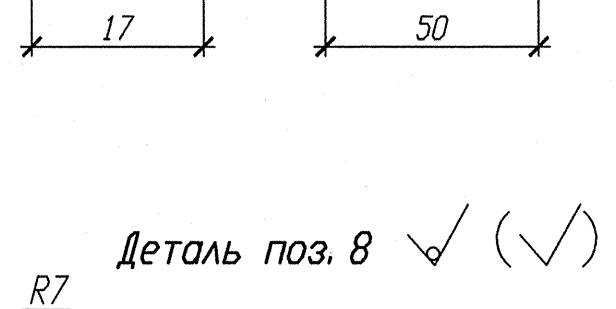

Спецификация деталей

Поз.	Обозначение	Наименование	Кол.	Материал	Масса, кг ед.	Масса, кг общ.	Примечание
1	ГОСТ 8509-93	Уголок В 35х35х4 l=200	2	Ст 3 пс 2-сВ ГОСТ 535-2005	0, 42	0, 84	
2	ГОСТ 7798-70	Болт М6-6gх30. 56. 35	4	35 ГОСТ 1050-88	0, 009	0, 036	
3	ГОСТ 11371-78	Шайба А. 6х2. 02. Ст3пс	4	0К360В-2-IV-Ст3пс ГОСТ 16523-97	0, 0014	0, 0056	
4	ГОСТ 5915-70	Гайка М6-6Н. 8. 35	8	35 ГОСТ 1050-88	0, 0026	0, 0208	
5	БК-1998784	Полухомут Б-ПН-3х130х30	2	0К360В-4-IV-Ст3сп-сВ ГОСТ 16523-97	0, 08	0, 16	
6	БК-1998785	Прокладка Б-ПН-3х22х50	4	12Х18Н10Т-М4г ГОСТ 5582-75	0, 03	0, 12	
7	ГОСТ 19903-74	Лист Б-ПН 3х150х80	2	0К360В-4-IV-Ст3сп-сВ ГОСТ 16523-97	0, 283	0, 566	
8	БК-1998786	Упор Б-ПН-3х22х50	4	12Х18Н10Т-М4г ГОСТ 5582-75	0, 03	0, 12	
	ГОСТ 2246-70	Проволока		СВ-04Х19Н11М3		-	
	ГОСТ 9467-75	Электроды		УОНИИ 13/45		-	
					Итого:	1, 868	

N опоры	Рабочее состояние						Холодное состояние						Сейсмическое состояние					
	Усилия, кН			Моменты, кН. м			Усилия, кН			Моменты, кН. м			Усилия , кН			Моменты, кН. м		
	Px	Py	Pz	Mx	My	Mz	Px	Py	Pz	Mx	My	Mz	Px	Py	Pz	Mx	My	Mz
3TV10Y216	0, 219	0, 001	-0, 054	0	0	-0, 002	0	0	-0, 053	0	0	0	0, 030	0, 005	0, 005	0	0, 001	0, 002
3TV10Y217	0, 165	0	-0, 054	0	0	-0, 003	0	0	-0, 053	0	0	0	0, 035	0, 005	0, 005	0	0, 002	0, 002
3TV10Y309	-0, 052	0, 103	-0, 170	0, 004	-0, 003	0, 006	0	0, 005	-0, 173	0, 009	0	0	0, 016	0, 042	0, 014	0, 001	0	0, 004
3TV10Y310	-0, 003	0, 229	-0, 035	-0, 005	-0, 001	0, 007	0	0, 010	-0, 025	-0, 002	0	0	0, 007	0, 042	0, 004	0, 001	0	0, 004

1 Привязку опоры смотри изометрический чертеж 3TV11Z22, 3TV11Z25. TV11Z34, 3TV11Z36.
2 Сварку производить по ГОСТ 5264-80.
3 Отметка трубопровода подлежит уточнению в соответствии с уклоном трубопровода.
4 Максимальная нагрузка на опору Р дана с учетом сейсмического воздействия.
5 Спецификация составлена на две опоры.
6 Изготовить два комплекта.

АРХИВНЫЙ ЭКЗЕМПЛЯР

Инв. N подл. R3. 03732. 1. 0. 13
Лист 156

Изм.	Кол. уч.	Лист	Nдок.	Подпись	Дата
Инж. Эк.		Случевская			12.02
Пров. инж. Тк.		Швабинский			12.02
Пров. вед. инж.		Махотина			12. 02.
Н. контр.		Красноярова			13.02.

R3. TV10. 3095. 013. 03. 00. 074

Ростовская АЭС Блок 3

Редукторное отделение
Герметичная часть
Трубопроводы отбора проб
Рр больше 2.2 МПа

Стадия	Лист	Листов
Р	1	1

Опора неподвижная
3TV10Y216, 3TV10Y217, 3TV10Y309, 3TV10Y310

ОАО "НИАЭП" 2013

Взам. инв. N
Подп. и дата 13.03.13
Инв. N подл. R3. 03732. 1. 0. 13

Формат А4х3